Plaque d'ancrage simple pour palan

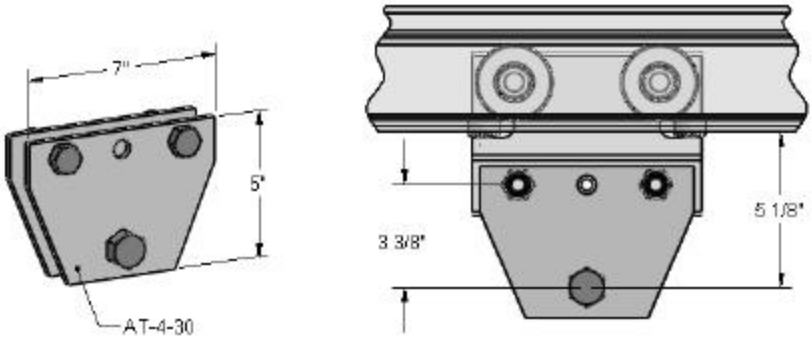

Plaque d'ancrage double pour palan

AT- 4013

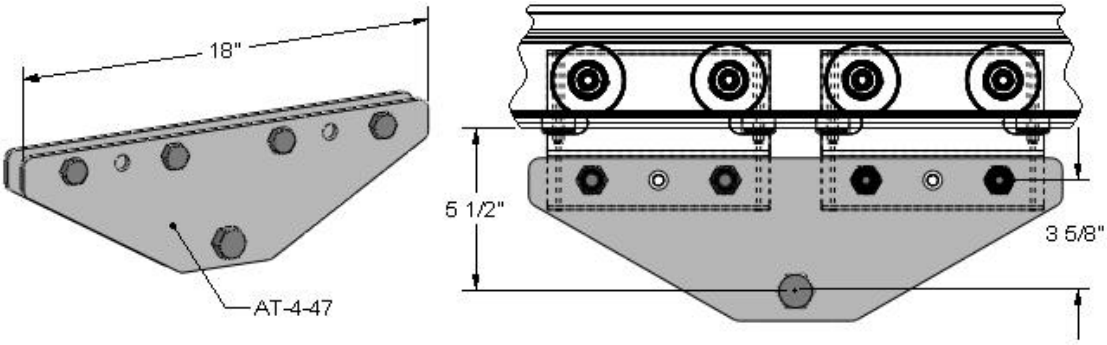

Description et utilisation

Cet assemblage (AT-4012) est le plus standard, il sert à accrocher un palan ou autre accessoire. Renseignez-vous auprès de notre équipe pour d'autres modèles sur mesure selon vos besoins.

Installation

Placer une plaque # AT-4-30 ou la plaque AT-4-47 de chaque côté du chariot. Serrer à l'aide de boulons et d'écrous indésserrables 5/8-11nc (grade 5). Insérer le support du palan entre les plaques sur le boulon 3/4-10nc (grade 5). Utiliser seulement les boulons et les écrous recommandés par le manufacturier. Toutes les composantes doivent être installées selon les spécifications du manufacturier.

Câble de sécurité

Un câble de sécurité doit être installé entre le palan et le chariot. Se référer à la section « Câble de sécurité » du manuel d'installation.